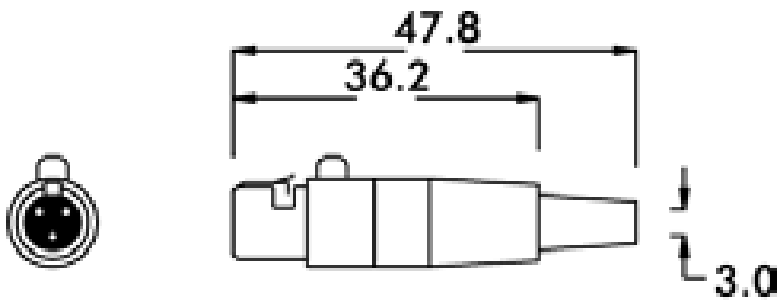

Caratteristiche Generali

Genere: Presa
Tipo Connettore: Mini-XLR
Orientamento: Dritto

Caratteristiche Meccaniche

Materiale Corpo: Acciaio
Materiale Contatto: Ottone nichelato
Tipo contatto: a saldare
Montaggio connettore: volante

Articolo	n. poli	Adatto per	Schema	Codice EAN
40-224	4	40-204/40-244	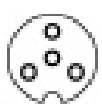	8 017443 040397