COMMONWEALTH INDUSTRIAL CORPORATION

DATI GENERALI SULLE VENTOLE CA

Struttura: Alluminio pressofuso, verniciato in nero o finitura al naturale.
Zinco pressofuso, verniciato in nero o finitura al naturale.
Materiale plastico PBT (UL 94V0)
Motore: Costruzione motore a polo schermato.
Ventola: Stampaggio a iniezione, materiale termoplastico non infiammabile, categoria UL 94V0.
Cuscinetto: Sistema di cuscinetto a sfera, lubrificato a vita, di precisione.
Sistema di supporto a bronzine, impregnato ad olio, sinterizzato, di precisione.
Resistenza di isolamento: 10 Mohms minimo a 500 VCC.
Resistività dielettrica: 1 minimo a 1.500 VCA/50-60 Hz.
Protezione di impedenza: Le ventole sono progettate in modo che il cablaggio non venga bruciato anche in caso le parti rotanti dovessero restringersi.
L'impiego di materiali incombustibili isolanti ne garantisce la sicurezza.
Temp. di funzionamento: da -10°C a +70°C per i supporti a bronzine.
da -20°C a +80°C per i cuscinetti a sfera.
Tens. di funzionamento: 110/120 V Tensione che oscilla da 85 V a 125 V.
220/230 V Tensione che oscilla da 190 V a 245 V.
Umidità ambiente: Cuscinetto a sfera RH 20% - 85%.
Supporto a bronzine RH 20% - 80%.
Durata stimata:

Cuscinetto a sfera	Supporto a bronzine	Temperatura
100.000 ore	60.000 ore	a 25°C
50.000 ore	30.000 ore	a 40°C
30.000 ore	20.000 ore	a 55°C
15.000 ore	10.000 ore	a 70°C

Il livello di rumorosità va da 24 a 46 dBA, a seconda della velocità e del modello.

DATI GENERALI SULLE VENTOLE CC

Struttura: Materiale termoplastico, non infiammabile, nero, categoria UL 94V-0, stampato a iniezione
Motore: Motore CC senza spazzole
Alette: Materiale termoplastico, non infiammabile, nero, categoria UL 94V-0, stampato a iniezione
Cuscinetto: Cuscinetto a sfera lubrificato a vita, di precisione.
Supporto a bronzine impregnato di olio, sinterizzato, di precisione.
Resistenza di isolamento: 10 Mohms minimo a 500 VCC.
Resistività dielettrica: 1 minimo a 500 VCC
Tens. di funzionamento: Tensione nominale + 15%
Temp. di funzionamento: da -10°C a +70°C per i supporti a bronzine.
da -20°C a +80°C per i cuscinetti a sfera.
Umidità ambiente: Cuscinetto a sfera RH 20% - 85%.
Supporto a bronzine RH 20% - 80%.
Durata stimata:

Cuscinetto a sfera	Supporto a bronzine	Temperatura
100.000 ore	60.000 ore	a 25°C
50.000 ore	30.000 ore	a 40°C
30.000 ore	20.000 ore	a 55°C
15.000 ore	10.000 ore	a 70°C

Il livello di rumorosità va da 24 a 46 dBA, a seconda della velocità e del modello.

LR 58066 E 89467

FP-108G/DC 40x40x20mm

CARATTERISTICHE DI PROGETTAZIONE

CUSCINETTO: Supporto a bronzine o cuscinetto a sfera
STRUTTURA: Materiale plastico riempito con fibre di vetro UL 94V-0
ALETTE: Materiale plastico riempito con fibre di vetro UL 94V-0
MOTORE: CC senza spazzole
COLLEGAMENTI: A filo
PESO: 35 grammi
TIPO VELOCITÀ: S-1 alta velocità
S-2 media velocità

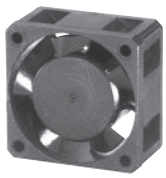

DIMENSIONI

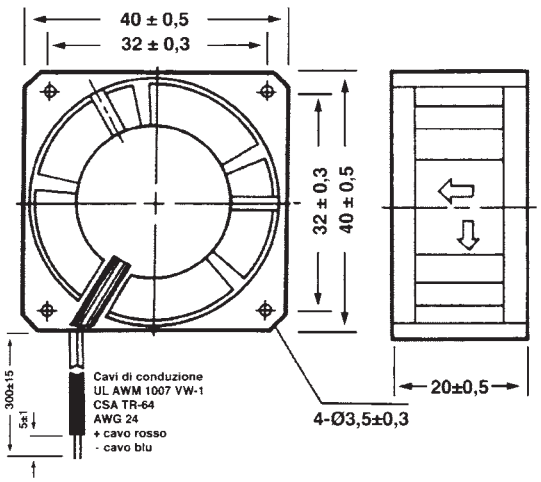

PRESTAZIONI

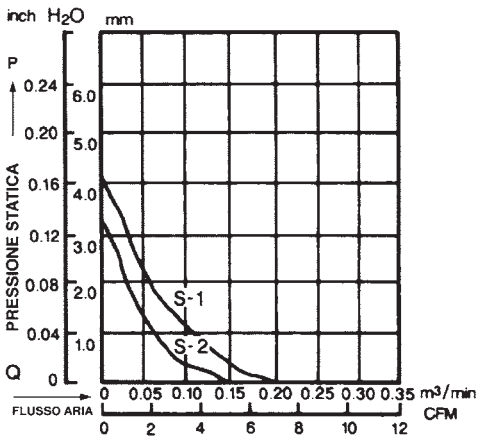

SPECIFICHE

ART. ELCART	MOD.	Tipo velocità	Aliment. VCC	Aria CFM	Volume m^3/min.	Corrente A	Potenza W	Velocità RPM	Press. stat. Pollici-H_2O	Rumore dBA
45/09578-00	FP-108G/DC (Bron.)	S1	12	7,80	0,22	0,08±10%	0,96±10%	7000	0,17	31
45/09579-00	FP-108G/DC (Cusc.)	S1	12	7,80	0,22	0,08±10%	0,96±10%	7000	0,17	31
45/09580-00	FP-108G/DC (Bron.)	S1	24	7,80	0,22	0,05±10%	1,20±10%	7000	0,17	31
45/09581-00	FP-108G/DC (Cusc.)	S1	24	7,80	0,22	0,05±10%	1,20±10%	7000	0,17	31