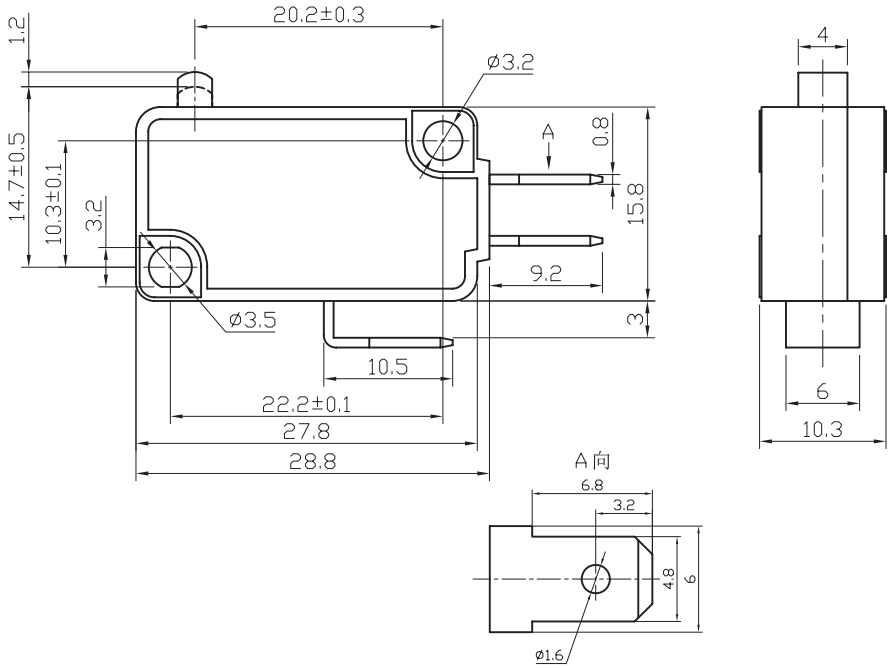

Specifiche:

Portata:	16A 125/250Vac
Resistenza di contatto:	20mΩ Max.
Isolamento R:	500Vdc 1000MΩ Min.
Rigidità dielettrica:	1500Vac per 1 Minuto
Temperatura di lavoro:	-25°C +85°C
Vita elettrica:	100000 Cicli

Dima di foratura

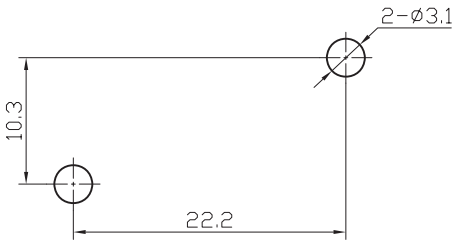
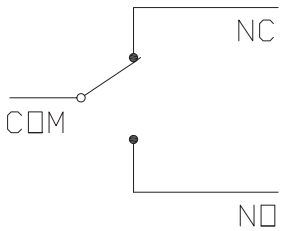
Schema elettrico